ԿՏՐՎԱԾՔ 1 - 1

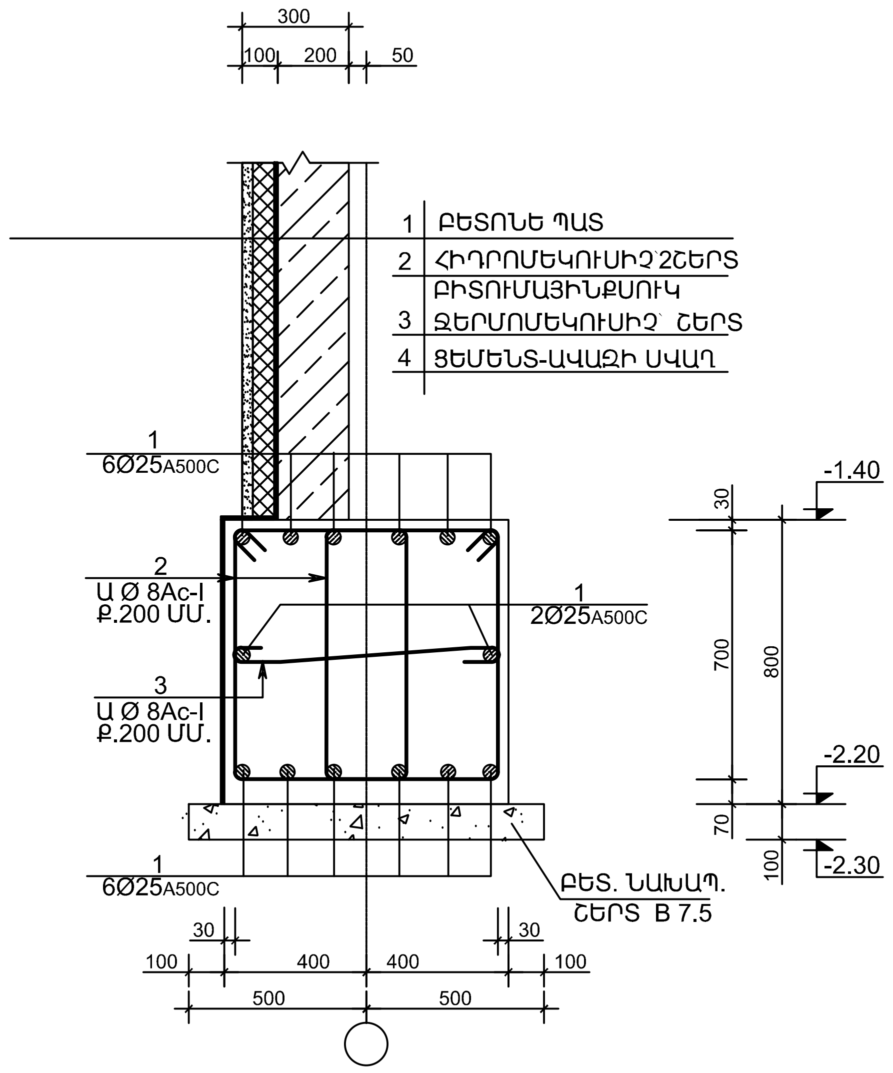
300
100
200
50
1 ԲԵՏՈՆԵ ՊԱՏ
2 ՀԻԴՐՈՄԵԿՈՒՍԻՉ՝ՇԵՐՏ ԲԻՏՈՒՄԱՅԻՆՔՍՈՒԿ
3 ՋԵՐՄՈՄԵԿՈՒՍԻՉ՝ ՇԵՐՏ
4 ՑԵՄԵՆՏ-ԱՎԱԶԻ ՍՎԱՂ
1
6Ø25A500C
2
Ա Ø 8Ac-I
Ք.200 ՄՄ.
1
2Ø25A500C
3
Ա Ø 8Ac-I
Ք.200 ՄՄ.
1
6Ø25A500C
ԲԵՏ. ՆԱԽԱՊ.
ՇԵՐՏ B 7.5
-1.40
-2.20
-2.30
30
700
800
70
100
30
30
100
400
400
100
500
500

ԿՏՐՎԱԾՔ 3 - 3

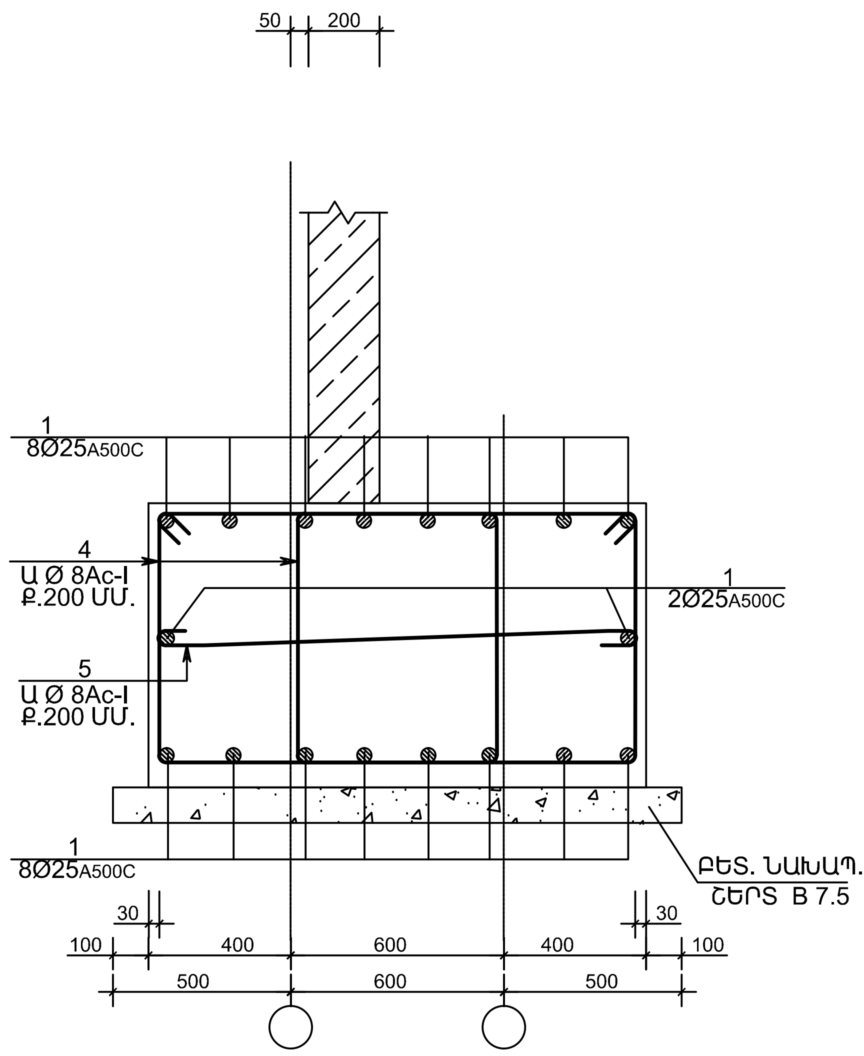
50
200
1
8Ø25A500C
4
Ա Ø 8Ac-I
Ք.200 ՄՄ.
5
Ա Ø 8Ac-I
Ք.200 ՄՄ.
1
2Ø25A500C
1
8Ø25A500C
ԲԵՏ. ՆԱԽԱՊ.
ՇԵՐՏ B 7.5
30
30
100
400
600
400
100
500
600
500

ԿՏՐՎԱԾՔ 4 - 4

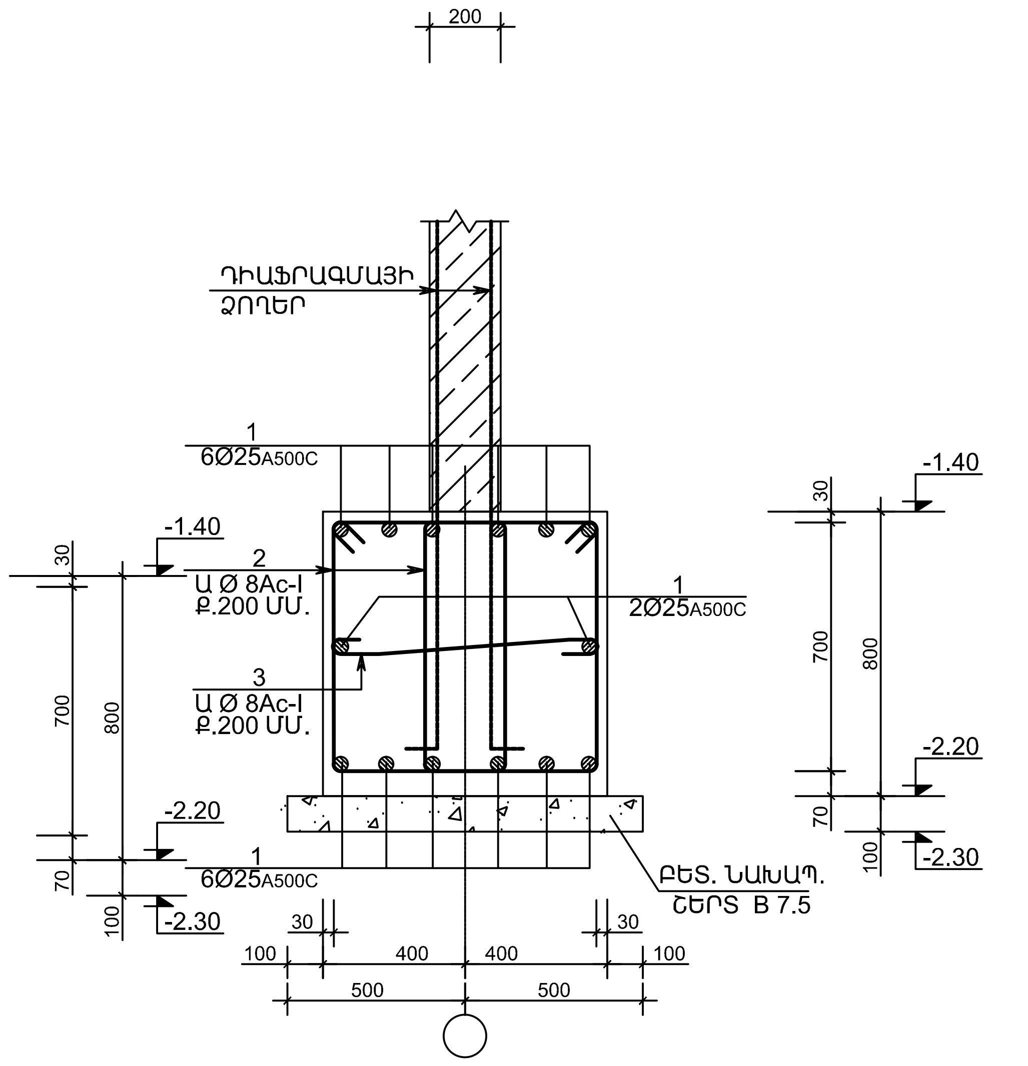
200
ԴԻԱՖՐԱԳՄԱՅԻ
ՁՈՂԵՐ
1
6Ø25A500C
-1.40
2
Ա Ø 8Ac-I
Ք.200 ՄՄ.
1
2Ø25A500C
3
Ա Ø 8Ac-I
Ք.200 ՄՄ.
-2.20
1
6Ø25A500C
-2.30
ԲԵՏ. ՆԱԽԱՊ.
ՇԵՐՏ B 7.5
-1.40
-2.20
-2.30
30
700
800
70
100
30
30
100
400
400
100
500
500

ԿՏՐՎԱԾՔ 2 - 2

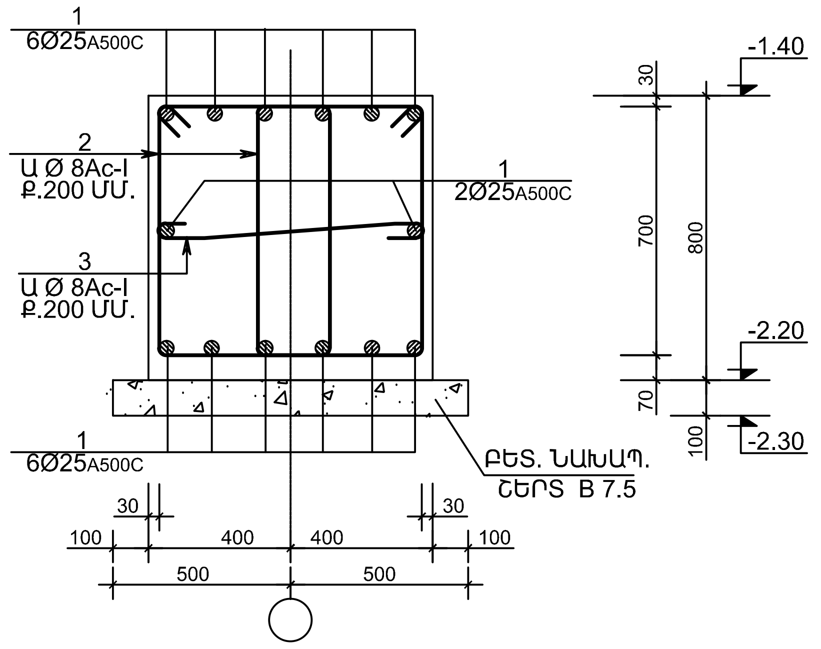
1
6Ø25A500C
2
Ա Ø 8Ac-I
Ք.200 ՄՄ.
1
2Ø25A500C
3
Ա Ø 8Ac-I
Ք.200 ՄՄ.
1
6Ø25A500C
ԲԵՏ. ՆԱԽԱՊ.
ՇԵՐՏ B 7.5
-1.40
-2.20
-2.30
30
700
800
70
100
30
30
100
400
400
100
500
500

ԿՏՐՎԱԾՔ 5 - 5

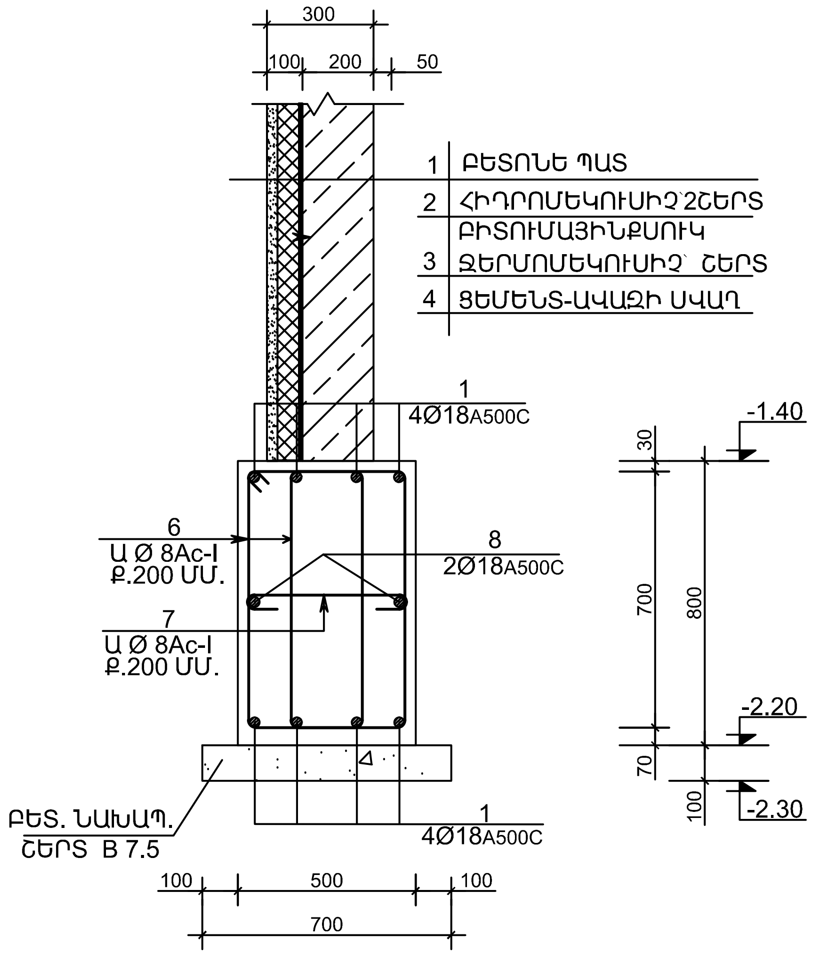
300
100
200
50
1 ԲԵՏՈՆԵ ՊԱՏ
2 ՀԻԴՐՈՄԵԿՈՒՍԻՉ՝ՇԵՐՏ ԲԻՏՈՒՄԱՅԻՆՔՍՈՒԿ
3 ՋԵՐՄՈՄԵԿՈՒՍԻՉ՝ ՇԵՐՏ
4 ՑԵՄԵՆՏ-ԱՎԱԶԻ ՍՎԱՂ
1
4Ø18A500C
6
Ա Ø 8Ac-I
Ք.200 ՄՄ.
8
2Ø18A500C
7
Ա Ø 8Ac-I
Ք.200 ՄՄ.
ԲԵՏ. ՆԱԽԱՊ.
ՇԵՐՏ B 7.5
1
4Ø18A500C
-1.40
-2.20
-2.30
30
700
800
70
100
100
500
100
700

ԲԱՑԱՏՐԱԳԻՐ

1.ՀԻՄՔԵՐԸ ԻՐԱԿԱՆԱՑՎՈՒՄ ԵՆ ՄԻԱՁՈՒՅԼ ԵՐԿԱԹԲԵՏՈՆԻՑ,
ԺԱՊԱՎԵՆԱՁԵՎ,ԽԱՉՀԱՏՎՈՂ ,B 25 ԴԱՍԻ ԾԱՆՐ ԲԵՏՈՆԻՑ :
2.ԲՈԼՈՐ ԱՄՐԱՆԱՅԻՆ ՁՈՂԵՐԻ ԽԱՐՍԽՄԱՆ
ԵՐԿԱՐՈՒԹՅՈՒՆԸ ՊԵՏՔ Է ԼԻՆԻ ԵԶՐԱԴԻՐ 38 d
ԱՄՐԱՆԱՁՈՂԵՐԻ ՏՐԱՄԱՉԱՓՈՎ :
ՀԻՄՆԱՅԻՆ ՀԵԾԱՆԻ ՆԵՐՔԵՎԻ ԳՈՏՈՒ ԱՄՐԱՆԱՁՈՂԵՐԻ
ՄԻԱՑՈՒՄԸ ԿԱՏԱՐՎՈՒՄ Է ԹՌԻՉՔԻ 1/3 ՀԱՏՎԱԾՈՒՄ
ԵԶՐԱԴԻՐ
ԱՄՐԱԿԱՊՈՒՄՈՎ,ԻՍԿ ՎԵՐԻՆ ԳՈՏՈՒ ԱՄՐԱՆԱՁՈՂԵՐԻ
ՄԻԱՑՈՒՄԸ ԿԱՏԱՐՎՈՒՄ Է ԱՌԱՆՑՔՆԵՐԻ ՀԱՏՎԱԾՈՒՄ
ԵԶՐԱԴԻՐ ԱՄՐԱԿԱՊՈՒՄՈՎ :

Տնօրեն	Մ.Յուսնյան		ԵՐԵՎԱՆԻ ԹԻՎ 153 ԴՊՐՈՑ			
ՆԳԾ	Ն.Ստեփանյան					
Նախագծեց	Յ.Կարապետյան		ԿՈՆՍՏՐՈՒԿՏՈՐԱԿԱՆ ՄԱՍ	ՓՈՒԼ	ԹԵՐԹ	ԹԵՐԹԵՐ
Ստուգեց	Ն.Ստեփանյան			ԱՆ	Կ - 7	117
			ԿՏՐՎԱԾՔ 1 - 1 -:- 5 - 5	«ՄԱՌԱ ԵՎ ԴՈՒՍՏՐԵՐ» ՍՊԸ		